KLINGER ballostar ball valve type KH(W)I 250 VII-AF(799)-KFC PN25.

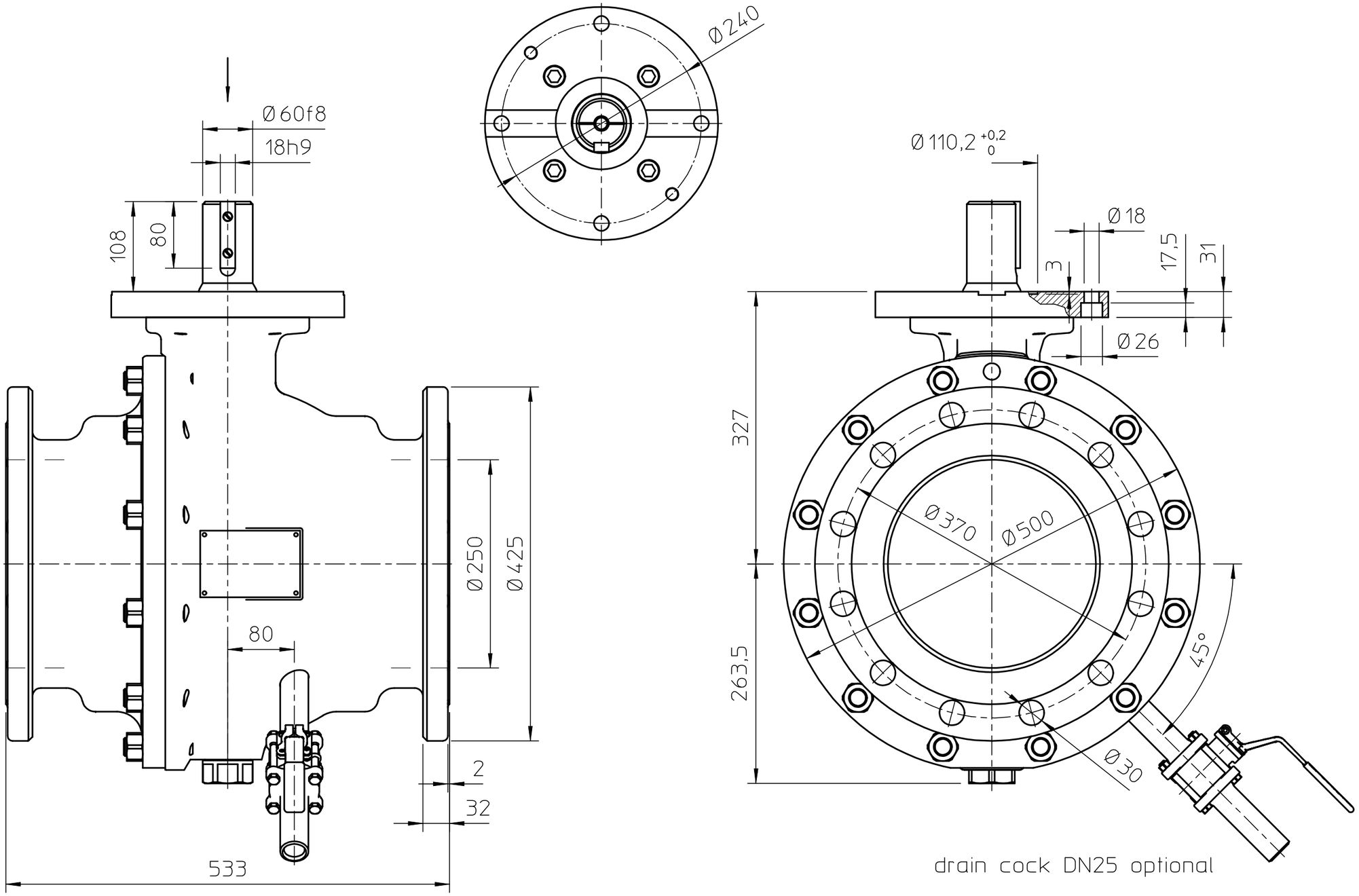

total weight: ca. 223kg

drw.: 12.06.13 SA

wOH32178-3

KLINGER Fluid Control GmbH, Gumpoldskirchen, Austria

Urheberschutz nach ISO 16016
Copy right acc. to
Droit d' auteur selon

Technische Änderungen und eventuelle Irrtümer vorbehalten
Modifications caused by technical development and any errors excepted